PLAN DE SITUATIE / SITE PLAN
Sc. 1:500

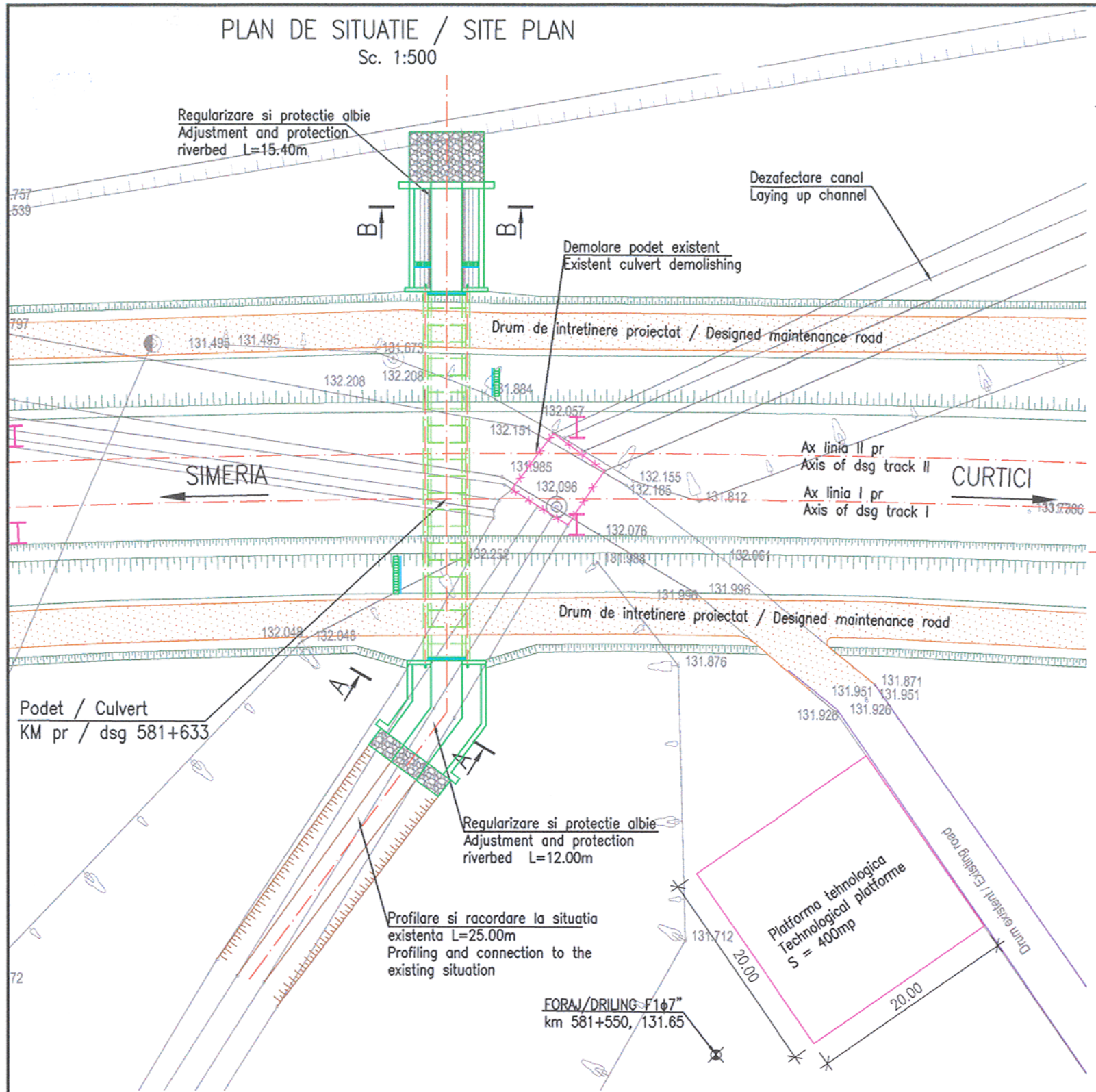

PLAN TRASARE / ALIGNMENT PLAN
Sc. 1:500

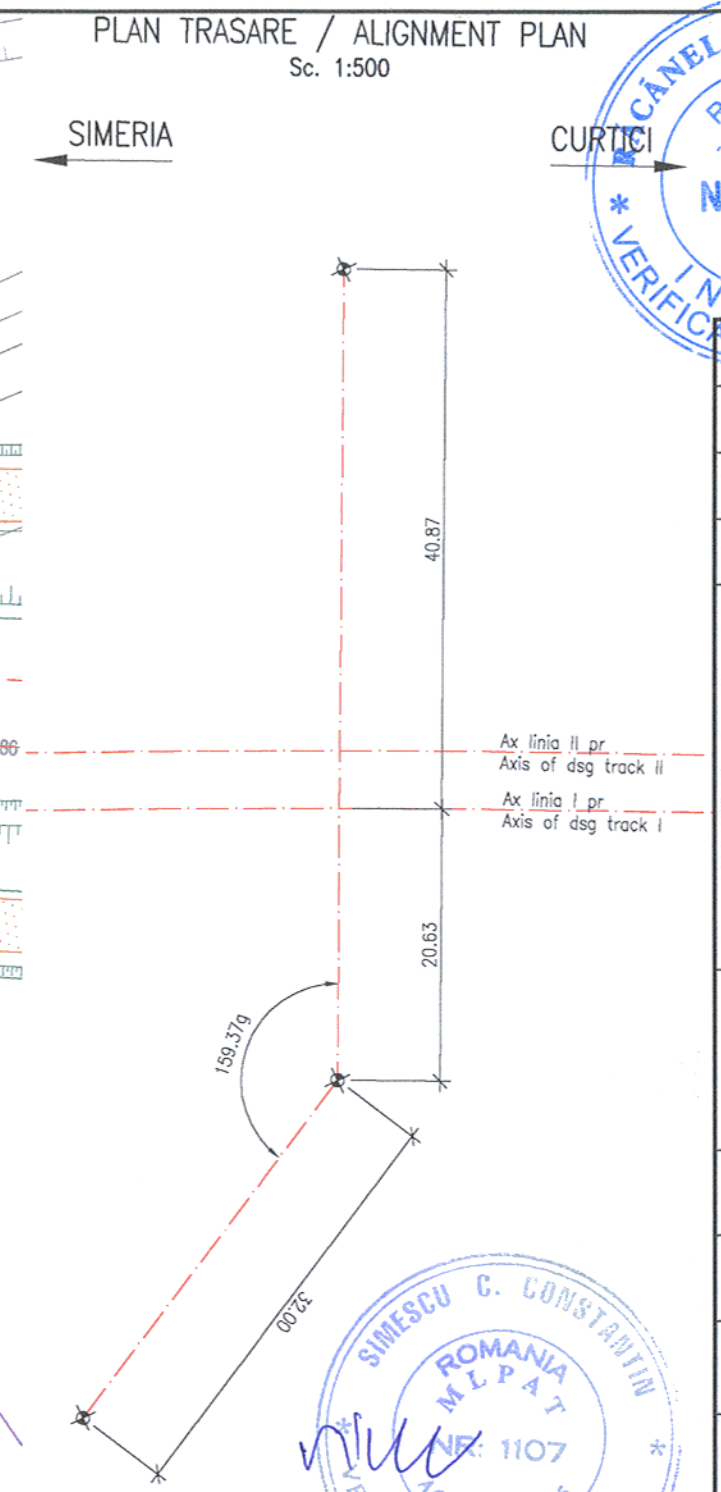

SECTIUNE A–A / A–A SECTION
Sc. 1:100

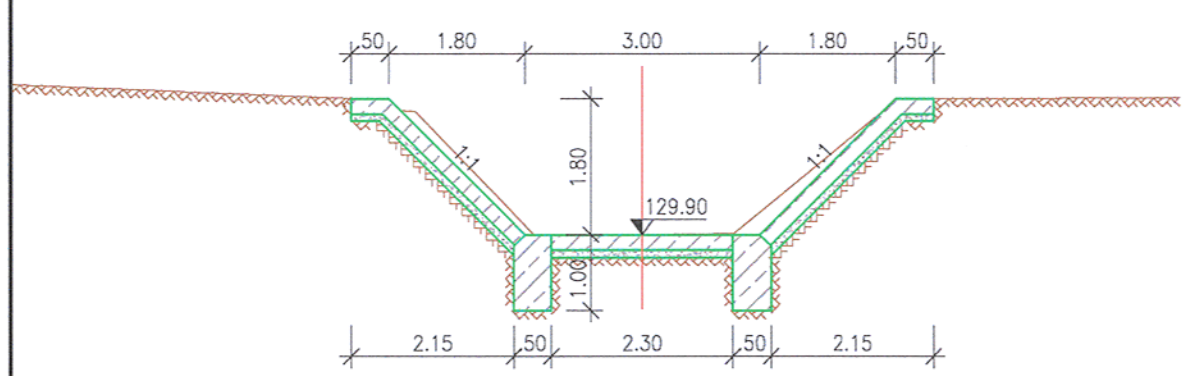

SECTIUNE B–B / B–B SECTION
Sc. 1:100

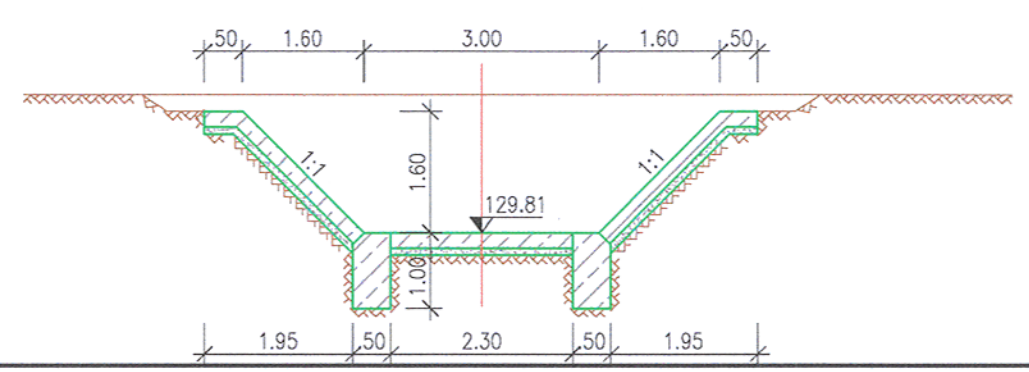

CANEL I. IONUT RADU ROMANIA MLPAT Nr. 07230 A4, B2, D INGINER VERIFICATOR PROIECTE

*Prezentul plan anuleaza si inlocuieste versiunea anterioara
This plan cancels and replaces previous version

Verificator / Expert Checker / Expert	Cerinta Requirement	Semnatura Signature	Referat / Expertiza Report / Expertise
European Investment Bank	MINISTERUL TRANSPORTURILOR BENEFICIAR / BENEFICIARY : COMPANIA NAȚIONALĂ DE CĂI FERATE "CFR" SA		

PROIECTANT / DESIGNER: PÖYRY			Data Date	Semnatura Signature
Aprobat Approved	Sef de echipa Team leader	C. Teodorescu	01.2013	
Verificat Checked	Expert Cheie Key Expert	R. Tudorascu	01.2013	
Subcontractant / Subcontractor VIOTOP				
Aprobat Approved	Adjunct Sef de echipa Deputy Team leader	A.M. Baicu	01.2013	
Proiectat Designed	Inginer Engineer	D. Stanciu	01.2013	

SIMESCU C. CONSTANTIN ROMANIA MLPAT Nr. 1107 A6, A7, B4, B5, D5 INGINER VERIFICATOR PROIECTE

"Reabilitarea liniei c.f. Frontier ă - Curtici - Simeria , parte componentă a coridorului IV Pan - European pentru circula ţia trenurilor cu viteză maximă de 160 km/h"
Tronsonul 2-A : km 614 - cap Y Bârzava
"Rehabilitation of the Railway Line Border - Curtici - Simeria , component Part of the IV Pan - European Corridor for the Trains Circulation with maximum speed of 160 km/h"
Section 2-A : km 614 - end Y Bârzava

Project 9i 35311.1

Faza / Phase: PTH+CS / TD+TS

Denumire desen / Drawing name:

PLAN DE SITUATIE / SITE PLAN
PODET / CULVERT KM pr. 581+633

Scara / Scale	Revizia / Revision	Cod desen / Drawing Code	Nr / No
1:500 ; 1:100	1 / 04.2013	PT.02.02.09.PO.15.02	02